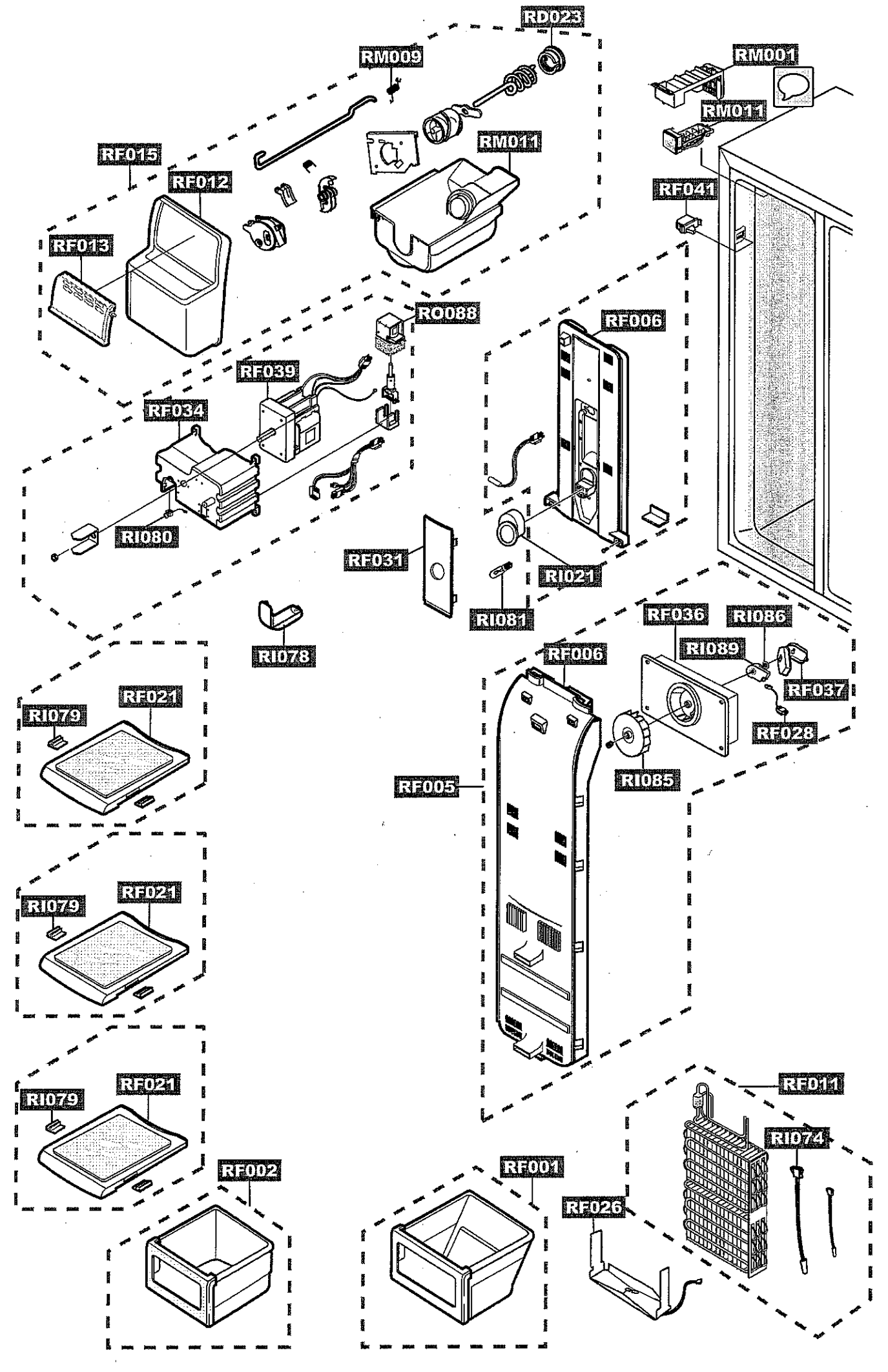
RD023
RM009
RM001
RM011
RM011
RF015
RF012
RF041
RF013
RO088
RF006
RF039
RF034
RI080
RF031
RI021
RI081
RI078
RF036
RI086
RI089
RF006
RF037
RF021
RI079
RF028
RI085
RF005
RF021
RI079
RF021
RI079
RF011
RI074
RF002
RF001
RF026

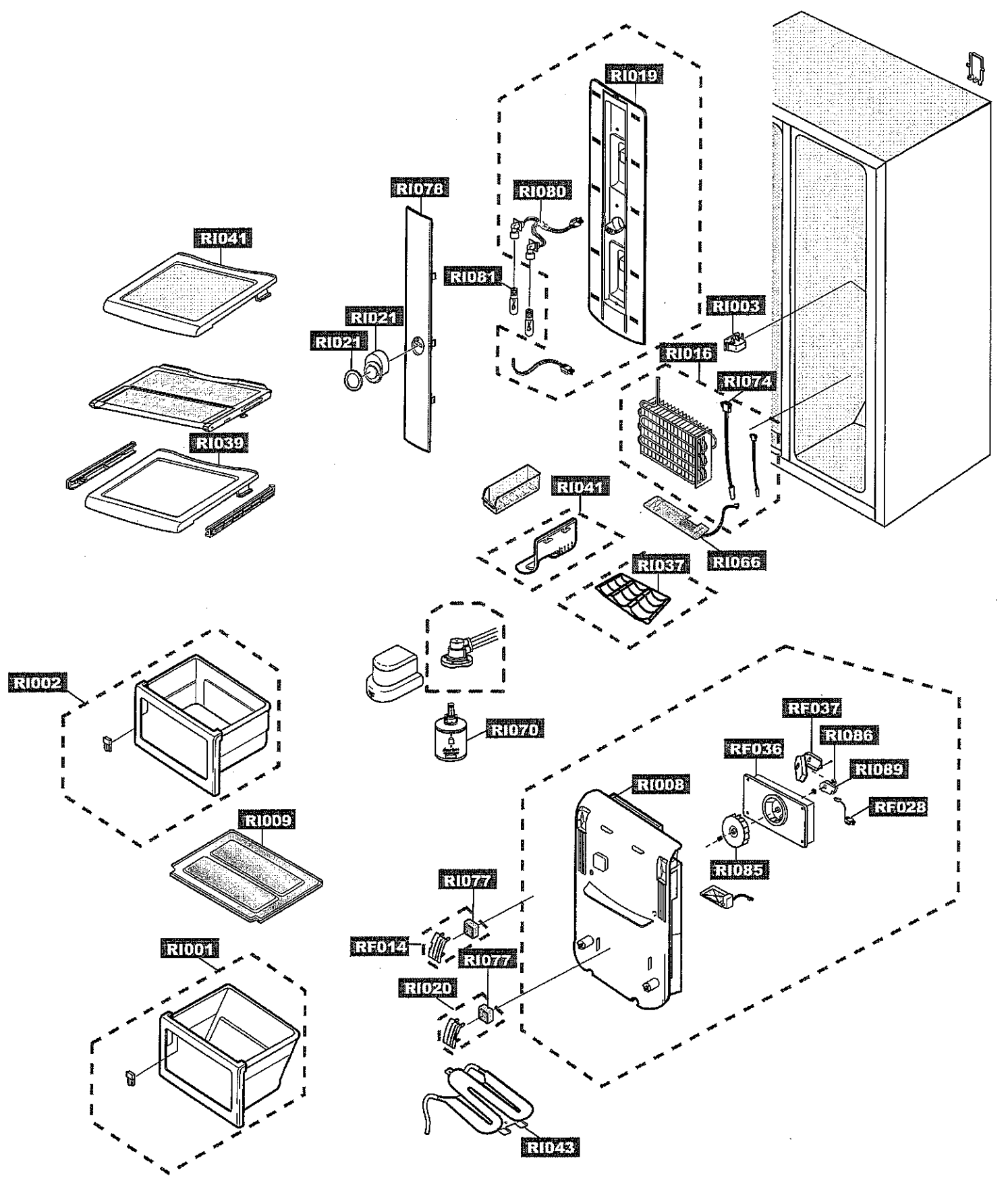
RI019
RI078
RI080
RI041
RI081
RI021
RI021
RI003
RI016
RI074
RI039
RI041
RI066
RI037
RI002
RI070
RF037
RI086
RF036
RI089
RI008
RF028
RI009
RI085
RI077
RF014
RI077
RI001
RI020
RI043

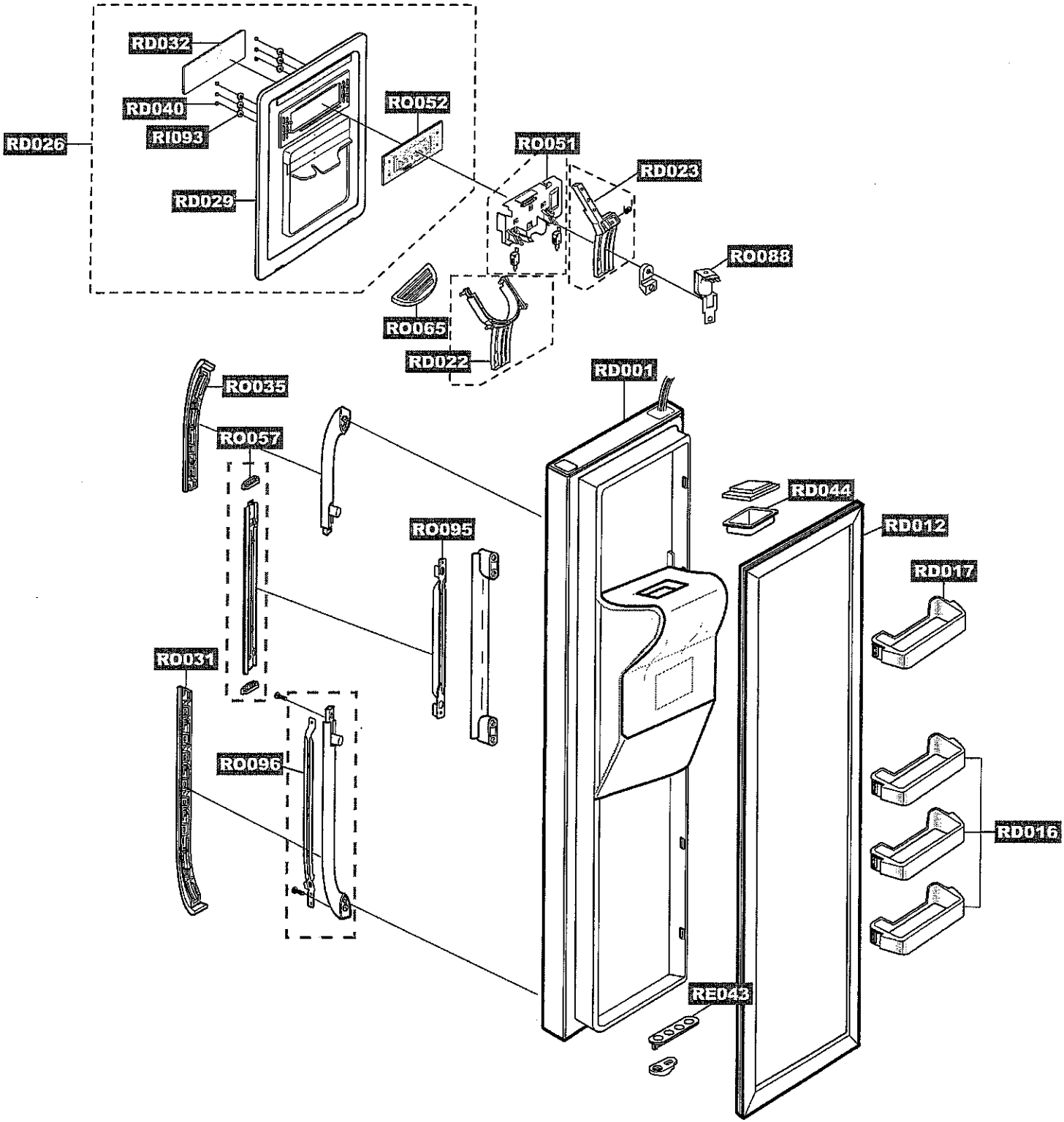
RD032
RD040
RI093
RD026
RD029
RO052
RO051
RD023
RO088
RO065
RD022
RD001
RO035
RO057
RO095
RO031
RO096
RD044
RD012
RD017
RD016
RE043

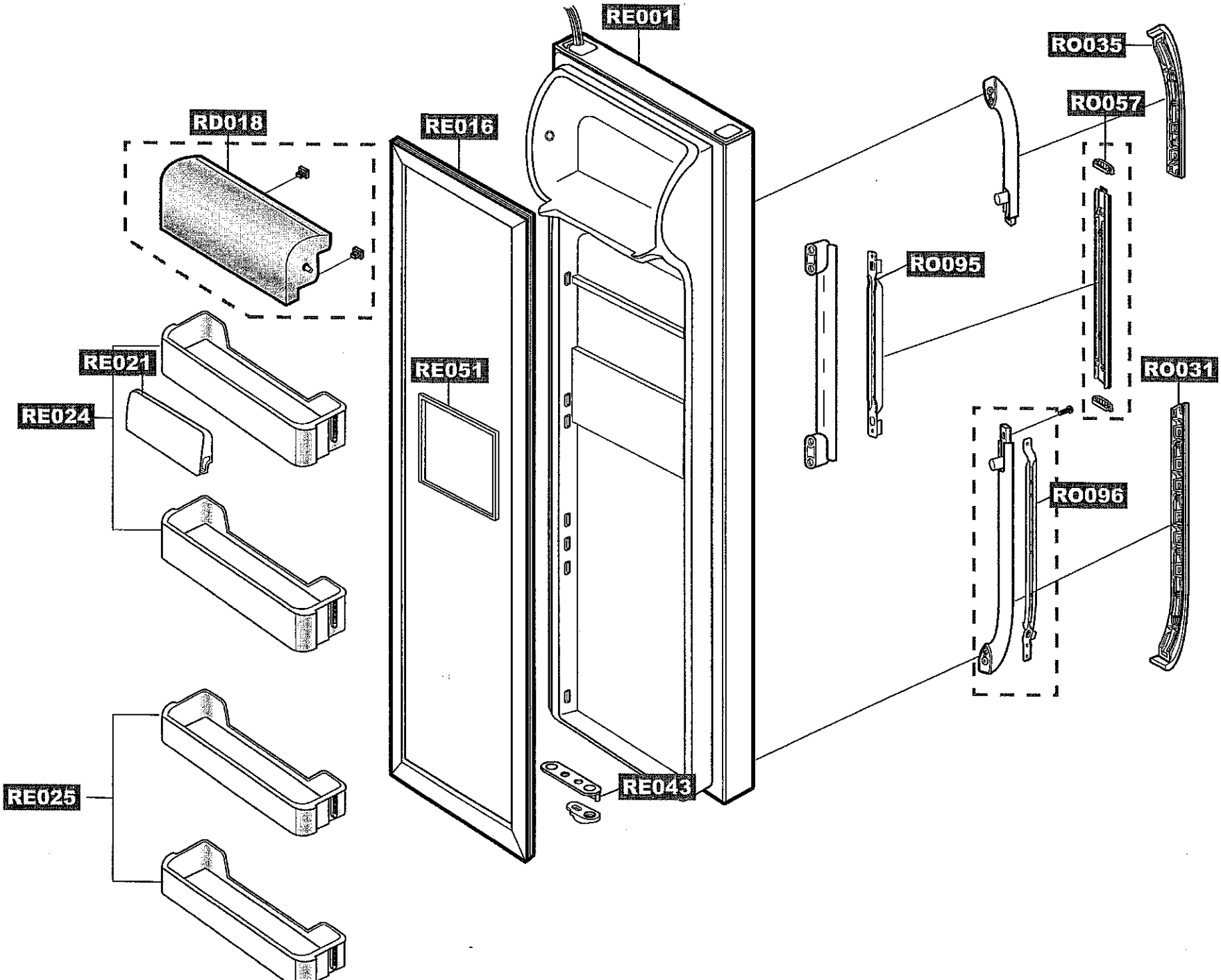
RE001
RO035
RO057
RD018
RE016
RO095
RE021
RE051
RO031
RE024
RO096
RE025
RE043

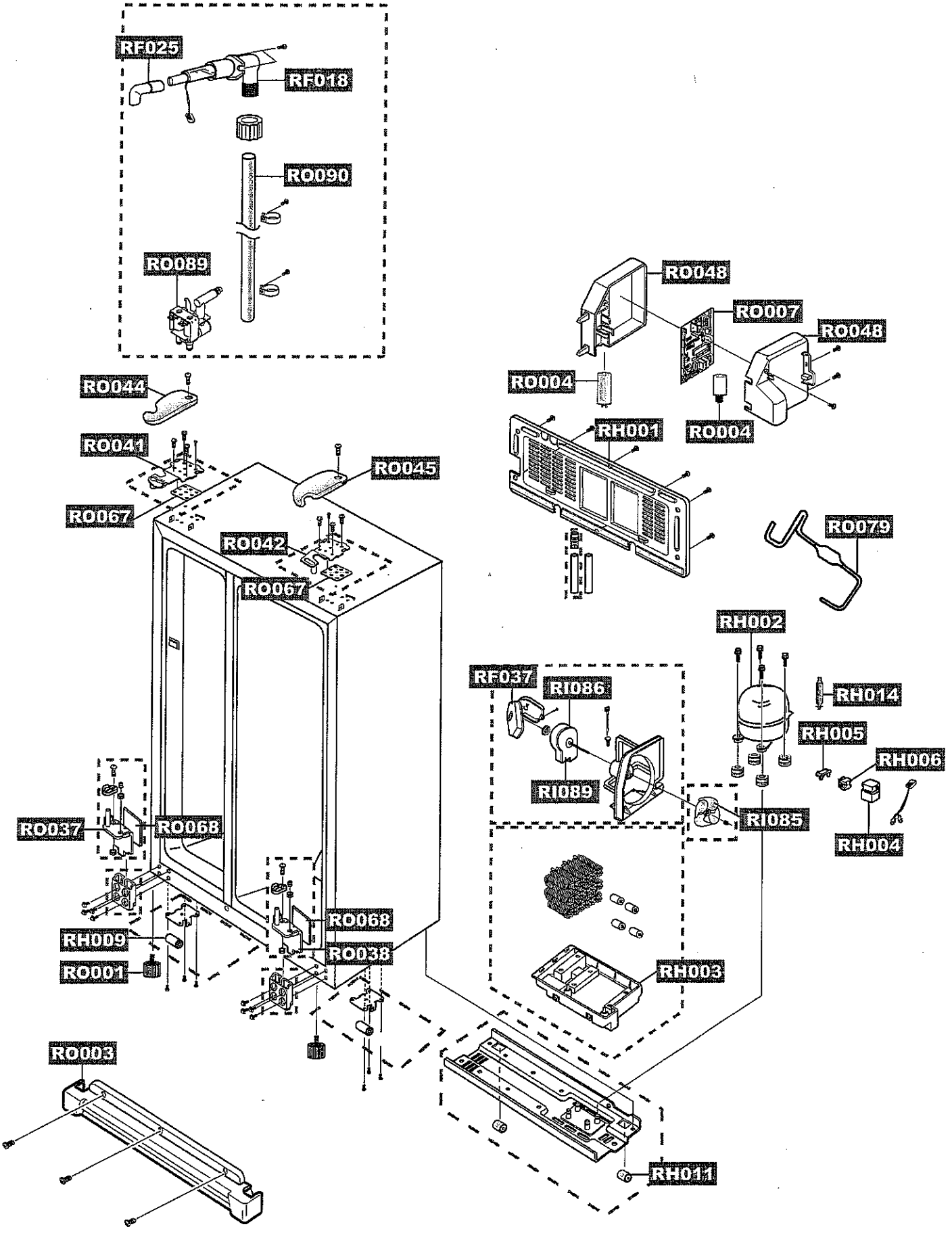
RF025
RF018
RO090
RO089
RO048
RO007
RO048
RO004
RO004
RH001
RO044
RO041
RO045
RO067
RO042
RO067
RO079
RH002
RF037
RI086
RH014
RH005
RH006
RI089
RI085
RH004
RO037
RO068
RO068
RH009
RO038
RO001
RH003
RO003
RH011